M4

MANUEL DU PROPRIÉTAIRE DU VÉLO D'APPARTEMENT

PRÉCAUTIONS IMPORTANTES

CONSERVEZ CES DIRECTIVES

Lors de l'utilisation d'un appareil d'exercice, il faut toujours respecter des précautions élémentaires, notamment : lisez toutes les directives avant d'utiliser ce vélo d'appartement. Il incombe au propriétaire de veiller à ce que tous les utilisateurs de ce vélo d'appartement soient adéquatement informés de tous les avertissements et mesures préventives. Pour toute question après la lecture du présent manuel du propriétaire, communiquer avec le soutien technique à la clientèle au numéro indiqué au verso du manuel.

AVERTISSEMENT

LISEZ ET CONSERVEZ TOUTES LES INSTRUCTIONS AVANT D'ASSEMBLER OU D'UTILISER CE VÉLO D'APPARTEMENT. IL EST FORTEMENT RECOMMANDÉ DE SUIVRE LES DIRECTIVES DE SÉCURITÉ SUIVANTES.

- MISE EN GARDE : Si vous ressentez des douleurs à la poitrine, des nausées, des étourdissements ou si vous avez du mal à respirer, cessez immédiatement votre entraînement et consultez votre médecin avant de continuer.
- Utilisez ce vélo aux fins prévues décrites dans le présent manuel. N'utilisez pas d'accessoires qui n'ont pas été recommandés par le fabricant.
- N'utilisez jamais le vélo s'il ne fonctionne pas correctement ou s'il est endommagé. Communiquez avec Horizon Fitness ou les détaillants autorisés pour tout examen et toute réparation.
- Mettez des chaussures appropriées pour utiliser le vélo. N'utilisez JAMAIS le vélo les pieds nus.
- Ne portez pas de vêtements pouvant s'accrocher sur les pièces mobiles de ce vélo.
- Éloignez vos mains et pieds des pièces mobiles pour éviter de vous blesser. Ne tournez jamais les manivelles des pédales à la main.
- Attendez que les pédales S'ARRÊTENT complètement avant de descendre du vélo.
- Ne tentez pas de faire du vélo debout à haute vitesse avant d'avoir pratiqué à basse vitesse.
- N'insérez pas d'objets, les mains ou les pieds dans les ouvertures ou bien éloignez les mains, les bras ou les pieds du mécanisme d'entraînement ou de toute autre pièce mobile du vélo.
- N'utilisez pas d'équipement endommagé ou ayant des pièces usées ou cassées. Utilisez uniquement les pièces de rechange fournies par Horizon Fitness ou les détaillants autorisés.
- Ne vous servez pas du vélo si des générateurs d'aérosol (des pulvérisateurs) sont utilisés ou lorsqu'on administre de l'oxygène.
- Une surveillance étroite est nécessaire en cas d'utilisation près d'enfants, d'invalides ou de personnes handicapées.
- Quand le vélo est utilisé, les jeunes enfants et les animaux domestiques doivent se trouver au moins à 3 mètres/10 pieds.
- Après l'exercice, abaissez le bouton de résistance ou tournez-le vers la droite pour ralentir la roue d'inertie et réduire ainsi le risque de vous blesser.
- Assurez-vous que les leviers de réglage (pour la hauteur, la position avant et arrière de la selle et du guidon) soient bien sécurisés et n'interfèrent pas avec la portée du mouvement pendant l'exercice.
- Il incombe au propriétaire de veiller à ce que tous les utilisateurs du vélo d'appartement soient informés de tous les avertissements et mesures préventives.
- Utilisez ce vélo d'appartement à l'intérieur, dans un endroit non humide et non poussiéreux. Ne le mettez pas dans un garage, sur une terrasse couverte ou près d'un point d'eau.
- Placez le vélo d'appartement sur une surface plane. Mettez un tapis sous le vélo pour protéger le sol ou la moquette.
- Le vélo d'appartement ne possède pas de roue d'inertie libre; les pédales continueront de bouger selon le mouvement de la roue d'inertie jusqu'à l'arrêt de cette dernière.

ASSEMBLAGE

⚠ AVERTISSEMENT

Le processus d'assemblage comporte certaines étapes auxquelles il faut faire particulièrement attention. Il est très important de suivre les instructions d'assemblage à la lettre et de vérifier que toutes les pièces sont serrées fermement. Si on ne suit pas correctement les instructions d'assemblage, certaines parties du vélo d'appartement pourraient être mal serrées et bouger et elles pourraient causer des bruits irritants. Pour éviter les dommages au vélo d'appartement, relisez les instructions d'assemblage et prenez les mesures correctives qui s'imposent.

Avant de continuer, cherchez le numéro de série de votre vélo d'appartement sur le cadre de base arrière et inscrivez-le dans l'espace prévu ci-dessous.

INSCRIVEZ VOTRE NUMÉRO DE SÉRIE DANS LA CASE CI-DESSOUS :

NUMÉRO DE SÉRIE :

NOM DU MODÈLE : **VÉLO D'APPARTEMENT M4 HORIZON**

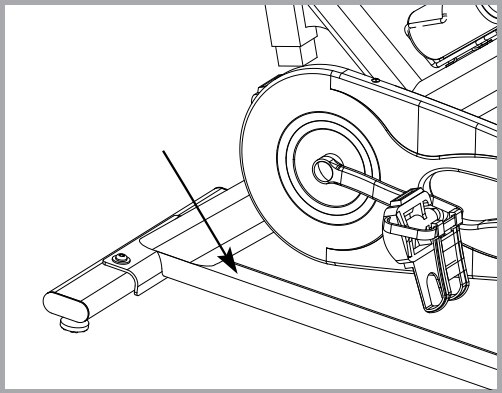

» Référez-vous au NUMÉRO DE SÉRIE et au NOM DU MODÈLE lorsque vous appelez pour le service.
» Assurez-vous d'avoir noté sur votre carte de garantie le NUMÉRO de SÉRIE et le NOM DU MODÈLE.

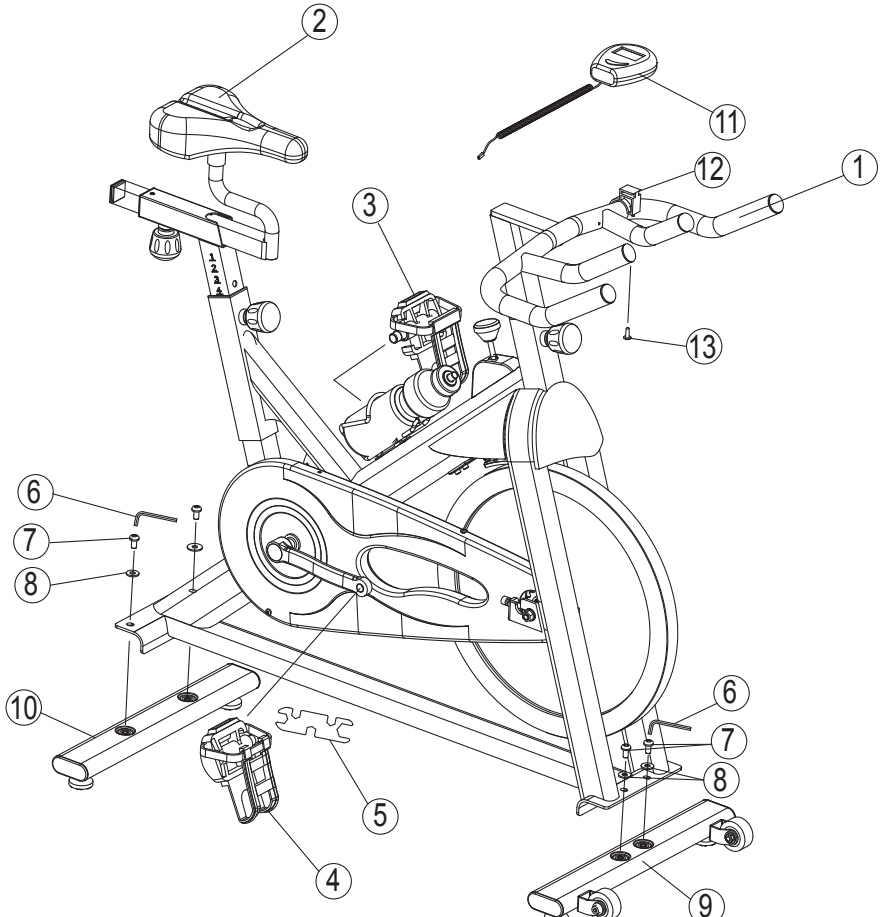
2
11
12
1
3
13
6
7
8
10
6
7
8
5
4
9

LISTE DES PIÈCES :

PIÈCE	DESCRIPTION	QUANTITÉ	INDICATION PARTICULIÈRE
1	Guidon	1	Habillage chrome et PVC
2	Selle	1	Chrome
3	Pédale (G)	1	Filet à gauche
4	Pédale (D)	1	Filet à droite
5	Clé mixte	1	
6	Clé Allen	1	Pour les deux pieds d'appui
7	Vis Allen	4	M8 x 16L
8	Rondelle	4	
9	Pied d'appui avant	1	Avec deux roulettes de transport
10	Pied d'appui arrière	1	Sans roulettes de transport
11	Console	1	N'est pas fixée au vélo sur l'image
12	Support de la console	1	
13	Vis autotaraudeuse	1	ST 4,2 x 25 L
14	Bouteille de lubrifiant	1	Voir la section Entretien pour son utilisation
15	Piles	2	Piles « AA »

DÉBALLAGE

À cause de son poids, **il est recommandé que deux personnes assemblent le vélo d'appartement**. Posez le vélo d'appartement dans un endroit dégagé. Retirez tous les emballages,mais ne les jetez pas avant d'avoir terminé l'assemblage.

Remarque : À chaque étape de l'assemblage, vérifiez que TOUS les boulons et TOUS les écrous sont bien en place, et vissez-les partiellement avant de serrer CHACUN d'entre eux fermement.

Remarque : Une légère application de graisse peut faciliter l'installation de la quincaillerie. Toute graisse, comme la graisse au lithium pour vélos est recommandée.

☎ BESOIN D'AIDE?

Si vous avez des questions ou s'il y a des pièces manquantes, communiquez avec le soutien technique.
Les coordonnées se trouvent sur le dos de ce manuel.

ASSEMBLAGE **ÉTAPE 1 ET 2**

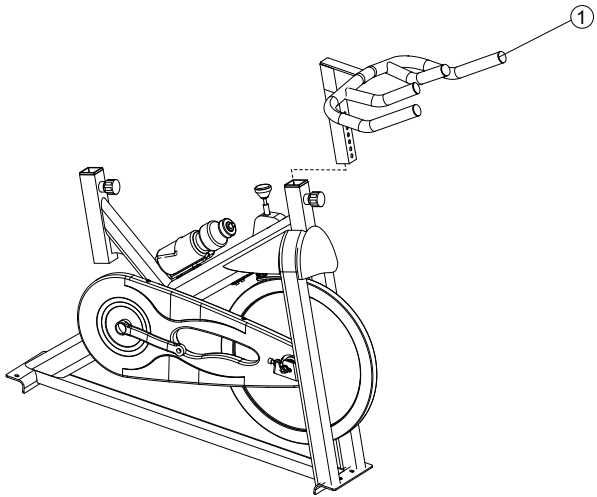

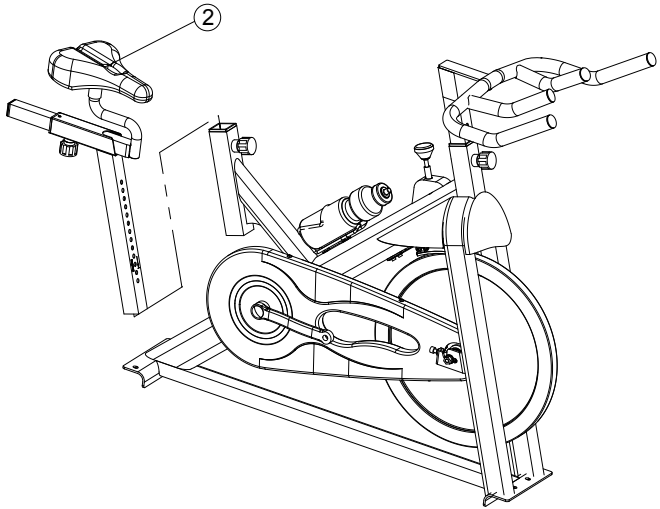

1 Assemblez le guidon (1) au cadre en introduisant la tige du guidon dans son support et en la fixant avec le bouton de réglage.

2 Assemblez la selle (2) au cadre en introduisant la tige de la selle dans son support et en la fixant avec le bouton de réglage.

ASSEMBLAGE **ÉTAPE 3 ET 4**

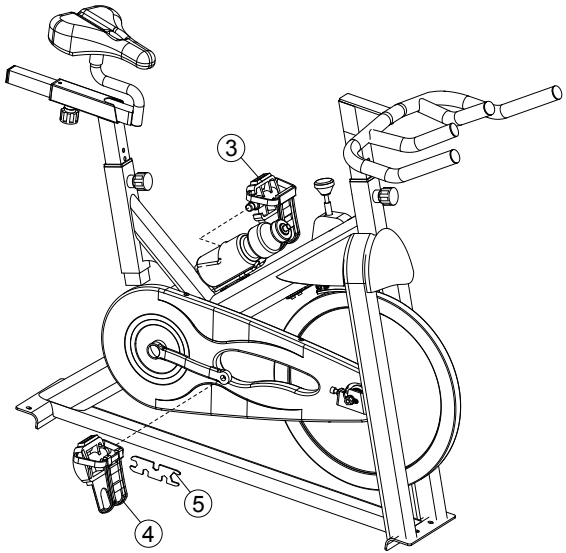

3 Avec la clé mixte (5), fixez la pédale gauche (3) marquée d'un « L » à la manivelle du pédalier gauche. La pédale gauche est dotée d'un filet à gauche et doit être vissée dans le **sens antihoraire**.

Avec la clé mixte (5), fixez la pédale droite (4) marquée d'un « R » à la manivelle du pédalier droit. La pédale droite est dotée d'un filet à droite et doit être vissée dans le **sens horaire**.

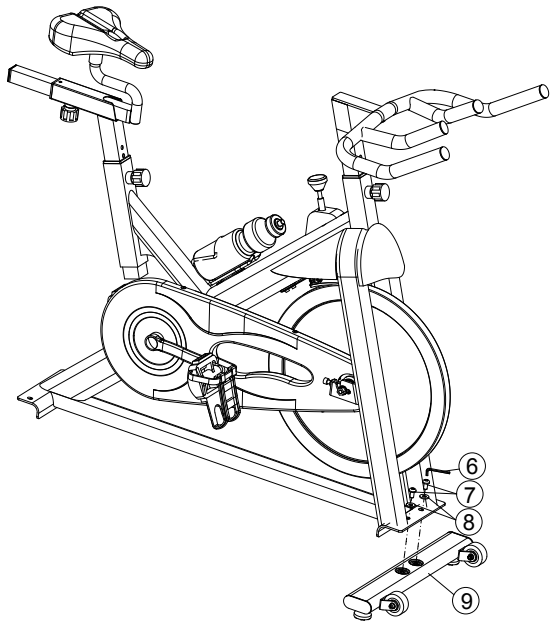

4 Attachez le pied d'appui avant (9) au cadre avec deux vis Allen (7) et deux rondelles (8), puis serrez-les avec la clé Allen (6).

ASSEMBLAGE **ÉTAPE 5,6 ET 7**

Assurez-vous que la distance entre l'extrémité du câble (le capteur) et l'aimant est inférieure à 10 mm (3/8 po).

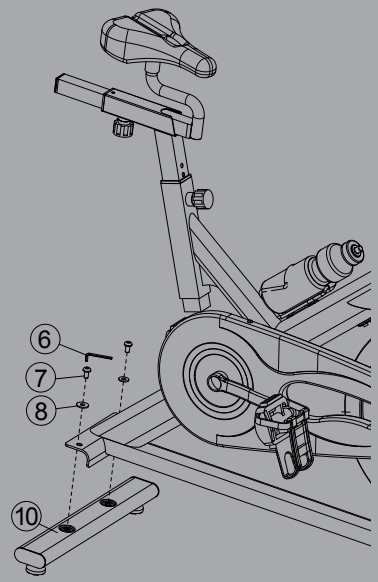

5 Attachez le pied d'appui arrière (10) au cadre avec deux vis Allen (7) et deux rondelles (8), puis serrez-les avec la clé Allen (6).

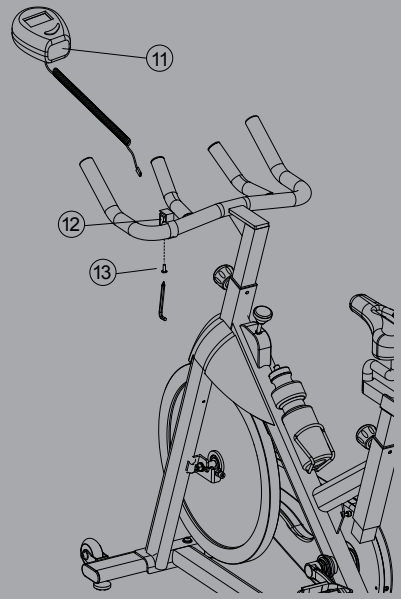

6 Fixez le support de la console (12) au guidon avec une vis autotaraudeuse (13), serrez la vis avec la clé Allen (6), puis glissez la console (11) dans son support.

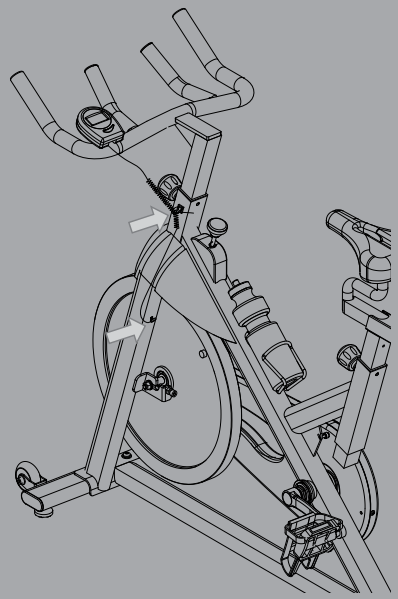

7 Acheminez le câble dans les attaches, puis insérez l'extrémité du câble (le capteur) dans la fente du support se trouvant sur la fourche avant du vélo d'appartement.

ASSEMBLAGE TERMINÉ!

UTILISATION DU VÉLO D’APPARTEMENT

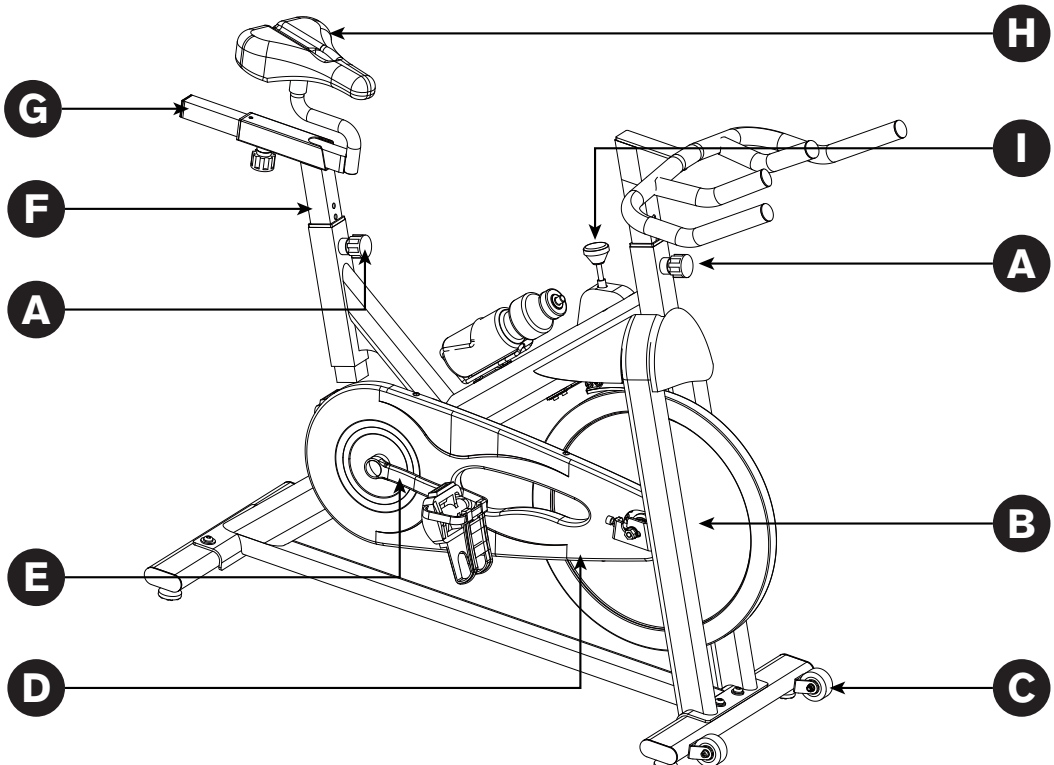
H
G
I
F
A
A
B
E
D
C

INFORMATION SUR LE MODÈLE

A) BOUTON D'AJUSTEMENT : permet d'ajuster la hauteur de la selle et du guidon

B) ROUE D'INERTIE : cette lourde roue à haute inertie offre une sensation fluide

C) ROULETTE DE TRANSPORT : facilite le déplacement de l'appareil

D) CHAÎNE : simule la sensation d'une conduite sur route

E) MANIVELLE : lance le mouvement de la roue d'inertie

F) TIGE DE LA SELLE : possède un réglage vertical pour un ajustement personnalisé de la hauteur

G) TIGE DE RÉGLAGE HORIZONTAL DE LA SELLE : permet d'ajuster la position avant et arrière pour un réglage personnalisé

H) SELLE : rembourrage renforcé pour une assise confortable

I) RÉGLAGE DE LA RÉSISTANCE ET FREIN D'URGENCE : frein à friction avec un bouton microréglable et un arrêt d'urgence.

REMARQUE : En cas d'urgence, vous pouvez directement abaisser le bouton de réglage de la résistance pour arrêter brusquement la roue d'inertie.

COMMENT DÉPLACER LE VÉLO D'APPARTEMENT

À cause de son poids, il est recommandé que deux personnes déplacent le vélo d'appartement. Tandis que la première personne soulève l'arrière du vélo, la deuxième tient fermement le guidon et incline le vélo vers l'avant pour le positionner sur les roulettes. Roulez doucement le vélo d'appartement vers l'endroit souhaité, puis abaissez-le.

Une fois posé sur le sol et si le vélo se balance, tournez les patins de nivellement se trouvant sous les pieds d'appui avant et arrière jusqu'à ce que le vélo soit stable.

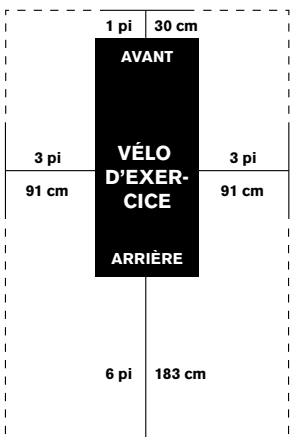

EMPLACEMENT DU VÉLO D'APPARTEMENT

Placez le vélo d'appartement sur une surface plane. Un espace libre de 183 cm (6 pi) doit se trouver derrière l'appareil, un espace libre de 91 cm (3 pi) sur chaque côté et de 30 cm (1 pi) sur le devant. Ne mettez pas le vélo d'appartement à un endroit où il bloquerait une bouche de ventilation ou des ouvertures d'aération. L'appareil ne doit pas être placé dans un garage, sur une terrasse couverte, près d'un point d'eau ou à l'extérieur.

⚠ AVERTISSEMENT

Afin de réduire les risques de blessure, faites très attention lorsque vous déplacez le vélo d'appartement. N'essayez pas de le bouger au-dessus de surfaces non planes et assurez-vous d'avoir un espace de sécurité d'au moins 50,8 cm (20 po) entre le vélo et un autre équipement.

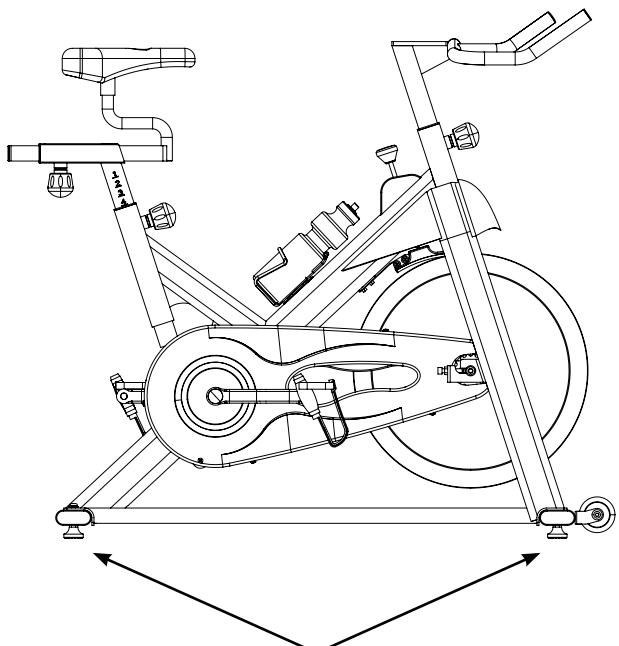

Patins de nivellement

COMMENT AJUSTER LE VÉLO D'APPARTEMENT

Vous pouvez ajuster le vélo d'appartement pour améliorer votre confort et l'efficacité de l'exercice. Les instructions suivantes présentent une méthode de réglage qui permet d'obtenir un confort optimal et une position idéale du corps;vous pouvez décider d'ajuster le vélo différemment.

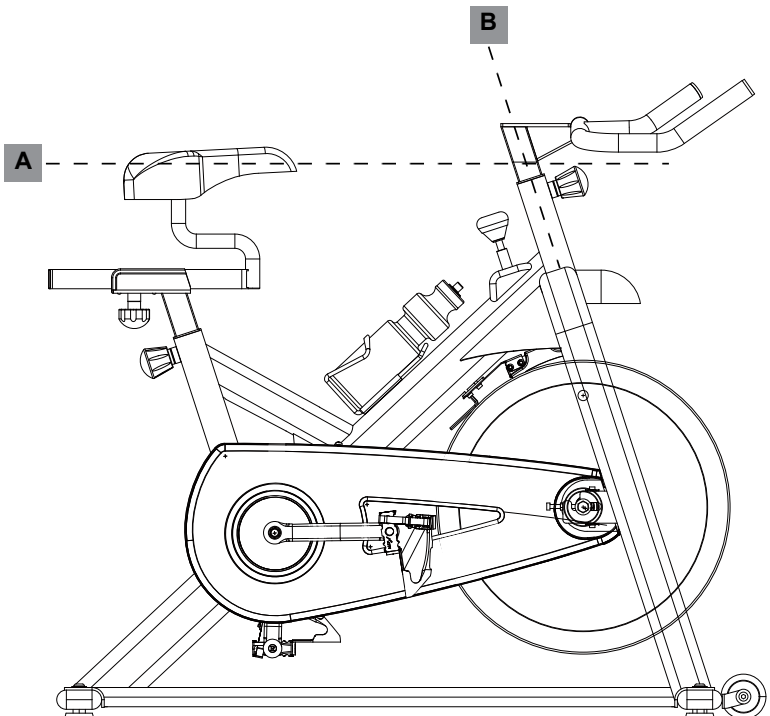

RÉGLAGE DE LA SELLE

Une hauteur adéquate de la selle optimise le confort et l'efficacité de l'exercice, tout en réduisant le risque de blessure. Ajustez la hauteur de la selle de sorte que vos genoux soient légèrement pliés lorsque vos jambes sont tendues.

RÉGLAGE DU GUIDON

La position adéquate du guidon est basée principalement sur le confort. Habituellement, il est conseillé aux débutants de régler le guidon légèrement plus haut que la selle. Les cyclistes plus entraînées peuvent essayer différentes hauteurs afin de trouver la position qui leur convient le mieux.

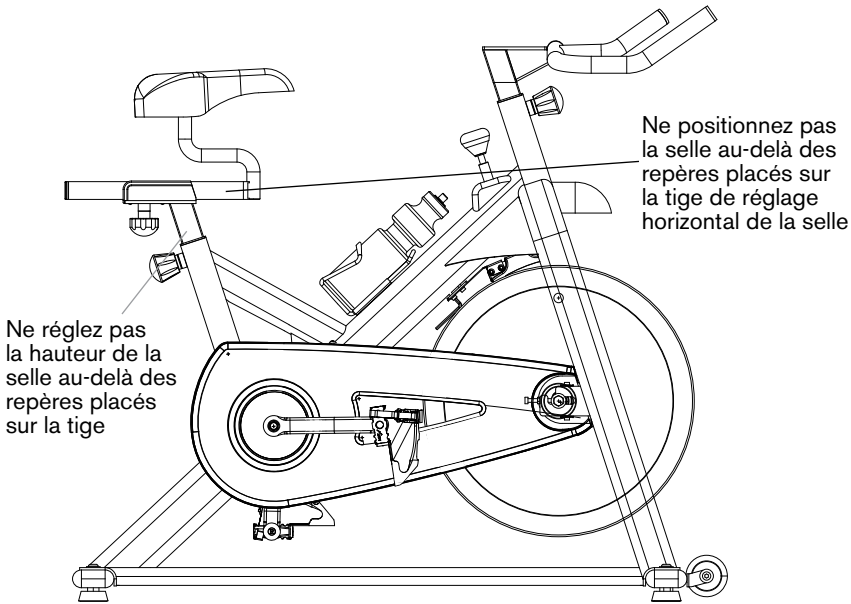

POUR RÉGLER LA HAUTEUR DE LA SELLE :

Tournez le bouton pour desserrer la vis, retirez le bouton et ajustez la selle à une position confortable. Serrez la vis en tournant le bouton dans le sens horaire.

POUR RÉGLER LA POSITION HORIZONTALE DE LA SELLE :

Dévissez la goupille de la tige de réglage horizontal de la selle et retirez le bouton pour glisser la selle vers l'avant ou l'arrière à votre convenance. Remettez le levier de serrage rapide et vissez dans le sens horaire. Essayez la tige de réglage horizontal de la selle pour en contrôler le bon fonctionnement.

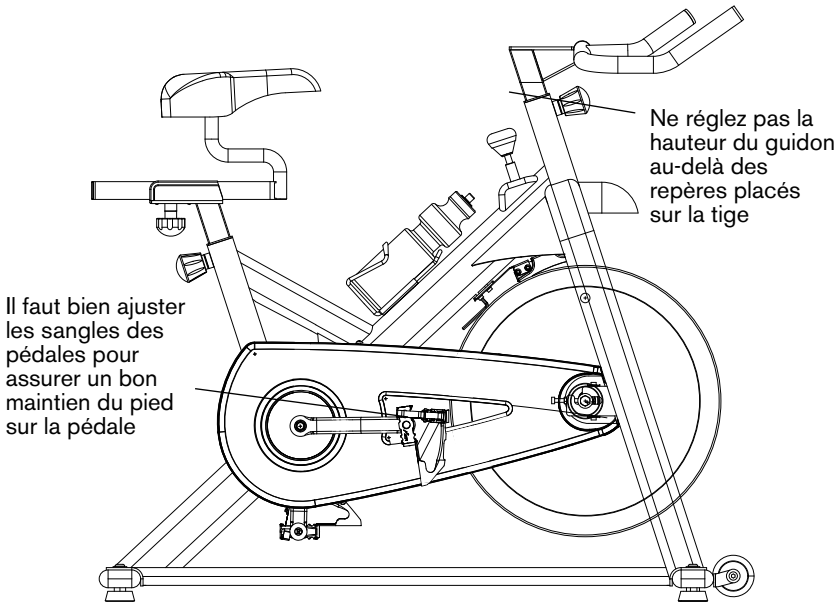

POUR RÉGLER LA HAUTEUR DU GUIDON :

Tournez le bouton pour desserrer la vis, retirez le bouton et ajustez la hauteur du guidon. Levez ou abaissez le guidon à la hauteur voulue. Serrez la vis en tournant le bouton dans le sens horaire.

POUR RÉGLER LES SANGLES DES PÉDALES :

Posez chaque pied sur la pédale en le mettant bien dans le cale-pied, de telle sorte que votre pied soit positionné au-dessus de la manivelle du pédalier (au centre de la pédale). Levez votre pied et fixez la sangle du cale-pied. Faites de même pour l'autre pied. Gardez vos genoux au-dessus de vos pieds lorsque vous pédalez. Pour sortir votre pied du cale-pied, desserrez la sangle et retirez.

RÉGLAGE DE LA RÉSISTANCE ET FREIN D'URGENCE

Il est possible d'ajuster le pédalage (la résistance) au niveau de difficulté souhaité par petits incréments, en utilisant le bouton de réglage de la résistance. Pour augmenter la résistance, tournez le bouton dans le sens horaire;pour la diminuer, tournez le bouton dans le sens antihoraire.

IMPORTANT :

- Pour arrêter la roue d'inertie lorsque vous pédalez, abaissez le bouton de frein rouge (le même bouton que celui pour régler la résistance).
- La roue d'inertie devrait complètement s'arrêter rapidement.
- Assurez-vous de bien positionner vos chaussures dans le cale-pied.
- Lorsque le vélo n'est pas utilisé, enclenchez la pleine résistance pour éviter que les composants mobiles de l'entraînement ne blessent quelqu'un.

⚠ AVERTISSEMENT

Le vélo d'appartement ne possède pas de roue d'inertie libre; les pédales continueront de bouger selon le mouvement de la roue d'inertie jusqu'à l'arrêt de cette dernière.
Il faut réduire la vitesse de manière contrôlée.
Pour arrêter immédiatement la roue d'inertie, abaissez le bouton du frein d'urgence rouge.
Pédalez toujours de manière contrôlée et ajustez votre rythme selon vos capacités.
Abaisser le bouton rouge = arrêt d'urgence

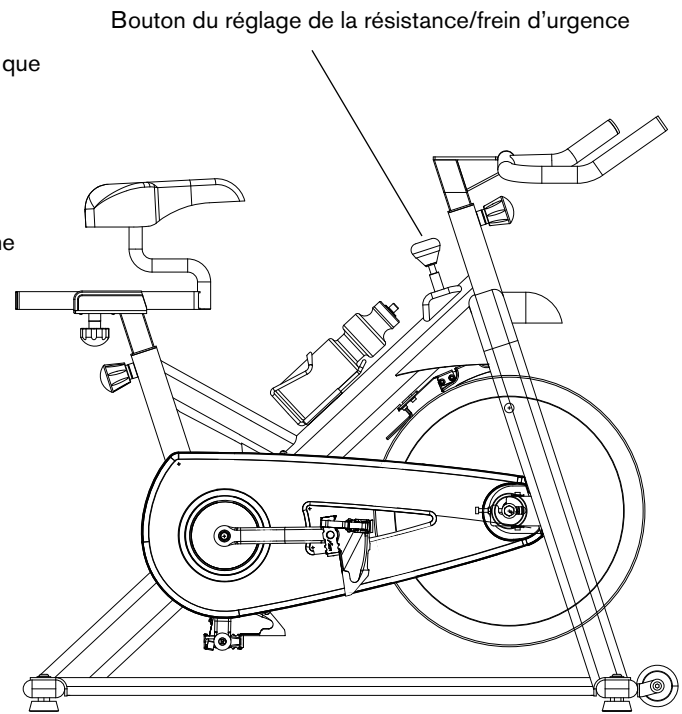

DESCENDRE DU VÉLO

⚠ AVERTISSEMENT

Le vélo d'appartement est doté d'une roue d'inertie fixe qui crée de l'élan et permettra aux pédales de continuer à tourner, même si l'utilisateur s'est arrêté de pédaler ou si ses pieds glissent des pédales. N'ESSAYEZ PAS DE RETIRER VOS PIEDS DES PÉDALES OU DE DESCENDRE DE L'APPAREIL AVANT L'ARRÊT COMPLET DES PÉDALES ET DE LA ROUE D'INERTIE. Ne pas suivre ces directives peut vous faire perdre le contrôle du vélo et provoquer de graves blessures.

FONCTIONNEMENT DE LA CONSOLE

TOUCHE FONCTIONNELLE :

MODE/RÉINITIALISER – Appuyez pour sélectionner les fonctions
– Appuyez pendant trois secondes pour réinitialiser la durée, la distance et les calories

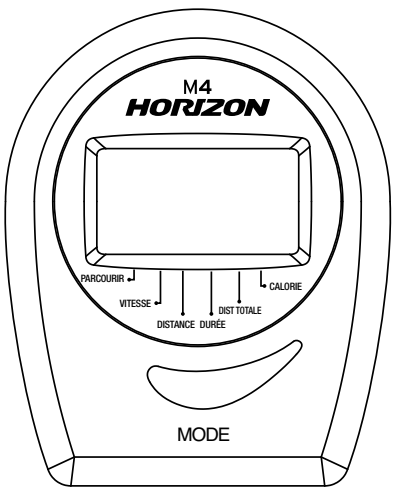

FONCTIONS ET OPÉRATIONS :

1. **PARCOURIR** : Appuyez sur le bouton MODE jusqu'à ce que le symbole « ▼ » apparaisse à la position PARCOURIR. L'écran parcourra les fonctions suivantes :la vitesse, la distance, la durée, l'odomètre et les calories; chaque affichage restera quatre secondes
2. **VITESSE** : Affiche la vitesse actuelle
3. **DISTANCE** : Indique la distance parcourue lors de la séance d'entraînement, du début à la fin
4. **DURÉE** : Indique la durée totale de la séance d'entraînement, du début à la fin
5. **DIST TOTALE** : L'écran affichera le total de la distance accumulée
6. **CALORIE** : Indique le nombre total des calories brûlées au cours de la séance d'entraînement, du début à la fin
7. **BATTERIES** (Piles) : Deux piles AA

   REMARQUE : La distance et la vitesse sont affichées en miles. Les kilomètres ne sont pas disponibles sur cette console.

DÉPANNAGE ET ENTRETIEN

QUESTIONS FRÉQUENTES SUR LE PRODUIT

LES BRUITS ÉMIS PAR MON VÉLO D'APPARTEMENT SONT-ILS NORMAUX?

Nos vélos d'appartement sont les modèles les plus silencieux disponibles, puisqu'ils utilisent des entraînements à chaîne et à courroie ainsi qu'une résistance de freinage en porte-à-faux. Afin de réduire le bruit au minimum, nous n'utilisons que des chaînes et des courroies de la plus haute qualité. Toutefois, comme le système de résistance est lui-même si silencieux, on entend parfois de légers bruits d'origine mécanique. À la différence des appareils plus anciens et plus bruyants, nos vélos d'appartement n'émettent aucun bruit de ventilateur de patinage des courroies ou d'alternateur qui masquerait les bruits d'origine mécanique. Ces bruits, intermittents ou non, sont normaux et sont dus au transfert de quantités significatives d'énergie à un volant tournant à haute vitesse. Tous les paliers, chaînes, courroies et autres pièces tournantes produisent des bruits que transmettent le carter et le cadre. Du fait de la dilatation thermique des pièces, il est normal que ces bruits varient légèrement au cours d'une séance d'entraînement et avec le temps.

POURQUOI LE VÉLO D'APPARTEMENT LIVRÉ EST-IL PLUS BRUYANT QUE CELUI EN MAGASIN?

Les appareils de conditionnement physique semblent plus silencieux dans une grande salle de montre parce qu'il y a généralement un niveau de bruit de fond plus élevé que chez vous. La réverbération du bruit est également moindre sur un sol en béton recouvert d'une moquette que sur un parquet. Un tapis épais en peut aider à minimiser la réverbération du bruit dans la pièce. La réflexion du bruit est plus importante également si l'appareil est placé près d'un mur.

COMBIEN DE TEMPS DURENT LA CHAÎNE ET LA COURROIE?

La modélisation informatique a indiqué des milliers d'heures de fonctionnement sans entretien. Vous n'aurez pas à remplacer la chaîne et la courroie tant que vous avez le vélo d'appartement.

PEUT-ON DÉPLACER FACILEMENT LE VÉLO D'APPARTEMENT UNE FOIS QU'IL EST ASSEMBLÉ?

Votre vélo d'appartement comporte une paire de roulettes de transport intégrées au pied d'appui avant. Pour transporter l'appareil, se conformer aux instructions énoncées à la section DÉPLACEMENT DU VÉLO D'APPARTEMENT. Il est important de placer votre vélo dans une pièce confortable et accueillante. Votre appareil est conçu pour utiliser un minimum d'espace. Beaucoup de personnes positionneront leurs vélos d'appartement en face d'un téléviseur ou d'une fenêtre panoramique. Si possible, éviter de le mettre dans un sous-sol non terminé. Pour faire de l'entraînement une activité quotidienne agréable, placer l'appareil dans un environnement confortable.

DÉPANNAGE

PROBLÈME : Le vélo d'appartement émet un couinement ou un bruit strident.
SOLUTION : Vérifiez les points suivants :

- Placez le vélo d'appartement sur une surface plane.
- Desserrez tous les boulons posés au cours du processus d'assemblage, en graisser les filets, et les resserrer.

Si le problème n'est pas résolu, vous pouvez
COMMUNIQUEZ AVEC LE SERVICE DE SOUTIEN TECHNIQUE À LA CLIENTÈLE AU NUMÉRO INDIQUÉ AU DOS DU MANUEL.

Les informations suivantes peuvent être demandées lors de l'appel téléphonique. Ayez ces informations disponibles :

- Nom du modèle
- Numéro de série
- Preuve d'achat (reçu ou relevé de carte de crédit)

Plus de suggestions de dépannage sont situées à la partie SOUTIEN À LA CLIENTÈLE de notre site web. Les informations nécessaires pour atteindre cette section figurent au verso du manuel du propriétaire.

Afin d'entretenir le vélo d'appartement, le service de soutien technique à la clientèle peut poser des questions précises sur les symptômes. Quelques questions de dépannage susceptibles d'être posées sont :

- Depuis combien de temps le problème se produit-il?
- Est-ce que ce problème survient à chaque utilisation? Avec chaque utilisateur?
- Si un bruit est perçu, provient-il de l'avant ou de l'arrière? De quel genre de bruit s'agit-il (bourdonnement, grincement, couinement, bruit strident, etc.)?
- La machine a-t-elle été lubrifiée et entretenue selon le calendrier D'ENTRETIEN?

Les réponses à ces questions et à d'autres permettent aux techniciens d'envoyer les pièces de rechange adéquates et de mobiliser les services d'entretien nécessaires à la réparation du vélo d'appartement.

ENTRETIEN

Le niveau de sécurité offert par la conception du vélo d'appartement ne peut être maintenu que si l'équipement est examiné régulièrement pour vérifier qu'il n'est pas endommagé, ni usé. Les composants inopérables doivent être remplacés ou bien l'équipement doit être mis hors service jusqu'à ce qu'il soit réparé.

QUOTIDIENNEMENT

- Après chaque utilisation, essuyez les traces de sueur et d'humidité du vélo d'appartement. Utilisez du savon et de l'eau ou bien un nettoyant ménager non abrasif dilué. Rincez les résidus de détergent, puis essuyez.
- Avant chaque session, inspectez les composants lâches comme les pédales ou les manivelles. Serrez les pièces lâches.

HEBDOMADAIRE

- Vérifiez que la roue d'inertie est bien alignée. Au besoin, serrez les écrous de la roue d'inertie.
- Retirez le carter de la chaîne et vérifiez que la chaîne est bien souple. Ajustez et lubrifiez la chaîne au besoin.
- Assurez-vous que les bras des manivelles sont bien serrés au support du fond.
- Inspectez toutes les pièces, les écrous, les boulons ou les vis à des fins de réglage, de remplacement ou d'entretien.

CHAQUE MOIS

- Vérifiez que le cadre et les composants principaux de l'assemblage ne sont pas rouillés ni corrodés. Inclinez le vélo ou placez-le à l'envers pour trouver les zones pouvant être rouillées et corrodées. Servez-vous d'une petite brosse métallique pour retirer la rouille accumulée dans les petites fissures, comme les patins de nivèlement, les leviers de serrage rapide et tout autre assemblage à boulons.
- Inspectez tous les éléments d'usure à des fins de réglage ou de remplacement. Soyez particulièrement attentif aux éléments suivants :
  - A) L'usure du patin de frein. Il faut effectuer un remplacement en cas d'usure excessive ou de sècheresse.
  - B) L'usure du rembourrage de la selle. Il faut effectuer un remplacement en cas de déchirures, d'accros ou de mouvement excessif.
  - C) Le jeu des pédales. Il faut effectuer un remplacement en cas de mouvement excessif des pédales.
- Inspectez la résistance de la chaîne en tournant la manivelle pour faire rouler la roue d'inertie vers l'avant. Effectuez ce mouvement en un quart de tour pour voir s'il y a du jeu entre la manivelle et la roue d'inertie.
- La sècheresse et l'utilisation prolongée peuvent resserrer les réglages de hauteur et de portée de la selle et du guidon. Si c'est le cas, il faut retirer les tiges coulissantes du cadre et les graisser avec un lubrifiant léger avant de les assembler. De même, lubrifiez l'assemblage de serrage pour éviter qu'il ne se coince pas. Nettoyez l'excédent de lubrifiant avant de réassembler.
- Veillez à graisser régulièrement la tige de la selle, le patin de frein et la tige de réglage du guidon avec le lubrifiant fourni.

LE PILES NE DOIVENT PAS :

• entrer en contact avec le feu
• entrer en contact avec des pièces de monnaie ou d'autres objets métalliques
• être utilisées avec des piles usagées
• être utilisées avec des piles d'une autre marque ou de type différent.

Si vous ne vous servez pas de l'appareil pendant une longue période, retirez les piles pour éviter qu'elles coulent ou se corrodent et ainsi empêcher d'endommager l'équipement. Si les piles sont vides, nettoyez immédiatement les résidus et insérez des piles neuves dans la console. Si vous entrez en contact avec les résidus, évitez de toucher vos yeux et lavez-vous les mains à fond.

Si possible, utilisez des piles rechargeables pour aider à protéger l'environnement. Avant de mettre hors service, retirez les piles de la console. Si vous utilisez des piles rechargeables, vérifiez qu'elles émettent une tension de 1,5 V.

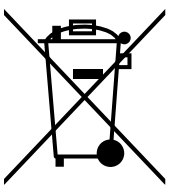

Les produits ou les piles comprenant ce symbole ne peuvent être jetés aux ordures ménagères habituelles. Veuillez vous renseigner sur les lois locales pertinentes ou les directives concernant l'élimination des appareils électriques et des piles. Agissez en conséquence.

GARANTIE LIMITÉE POUR USAGE RÉSIDENTIEL

* Clients américains uniquement

CAPACITÉ DE POIDS = 129,6 kg (285 lb).

GARANTIE DE 10 ANS :
Sur la construction du cadre, le freinage et les défauts de soudure

PIÈCES ET MAIN-D'OEUVRE • 1 AN
Horizon Fitness couvre les coûts de main-d'œuvre pour la réparation de l'appareil pendant un an à compter de la date de l'achat initial, tant que le propriétaire initial possède l'appareil.

Les pannes de produit dues à une manipulation négligente ou une mauvaise utilisation peuvent annuler la garantie!

Pour conserver la garantie, il est nécessaire d'effectuer les services et les entretiens fréquents selon les procédures décrites dans le manuel du propriétaire.

EXCLUSIONS ET LIMITATIONS

Qui EST couvert : Le propriétaire initial et la garantie n'est pas transférable.

Ce qui EST couvert : La réparation ou le remplacement d'une pièce défectueuse et constitue l'unique recours de la garantie.

Ce qui n'est PAS couvert :
- L'usure normale, l'assemblage ou l'entretien incorrects ou l'installation de pièces ou d'accessoires incompatibles ou non destinés à l'équipement tel qu'il est vendu.
- Les dommages ou la défaillance dus à un accident, l'utilisation abusive, la corrosion, la décoloration de la peinture ou du plastique, la négligence, le vol, le vandalisme, l'incendie, l'inondation, le vent, la foudre, le gel ou d'autres catastrophes naturelles quelle qu'en soit la nature, une réduction, fluctuation ou défaillance d'alimentation de quelque origine que ce soit, des conditions atmosphériques inhabituelles, une collision, l'introduction d'objets étrangers dans l'unité ou des modifications non autorisées ou non recommandées par Horizon Fitness.
- Dommages accessoires ou indirects. Horizon Fitness n'est pas responsable des dommages indirects, spéciaux ou accessoires, des pertes économiques, des pertes matérielles ou de profits, des privations de jouissance ou d'utilisation, ou d'autres dommages accessoires de quelque nature que ce soit en relation avec l'achat, l'utilisation, la réparation ou l'entretien de l'appareil.
- Les équipements utilisés à des fins commerciales ou à toutes autres fins que celles d'une famille unique ou d'un foyer, sauf acceptation de la couverture par Horizon Fitness.
- La livraison, l'assemblage, l'installation, le réglage des unités d'origine ou de remplacement ou la main-d'œuvre et les autres frais associés à l'enlèvement ou au remplacement de l'unité couverte.
- Toute tentative de réparation de cet équipement crée un risque de blessure. Horizon Fitness n'est pas responsable des dommages, pertes ou responsabilités découlant de toute blessure subie lors de ou du fait de toute réparation ou tentative de réparation de l'équipement de conditionnement physique par quiconque autre qu'un technicien accrédité. Toutes les tentatives de réparation de l'équipement de conditionnement physique par l'utilisateur sont effectuées À SES RISQUES ET PÉRILS et Horizon Fitness décline toute responsabilité en matière de blessures ou de dommages quels qu'ils soient causés par de telles réparations.

SERVICE/RETOURS
- Le service à domicile est disponible à l'intérieur de 240 km (150 milles) du centre de réparation autorisé le plus près (pour une distance de plus de 240 km (150 milles) du centre de réparation le plus près, le service sera la responsabilité du consommateur).
- Tous les retours doivent être pré-autorisés par Horizon Fitness.
- Les obligations de Horizon Fitness en vertu de cette garantie se limitent à la réparation ou au remplacement de l'équipement, à la discrétion de Horizon Fitness, par le même modèle ou un modèle comparable, par un de ses centres de service autorisés.
- Un centre de service autorisé par Horizon Fitness doit recevoir tout l'équipement pour lequel on demande une réclamation de garantie. Cet équipement doit être reçu, fret ou tout autre frais de transport payé à l'avance, avec une preuve d'achat suffisante.
- Les appareils de rechange, les pièces et les composants électroniques remis à neuf par Horizon Fitness ou ses fournisseurs peuvent parfois être fournis comme pièces de rechange et constituent une parfaite application des dispositions de la garantie.
- Cette garantie vous confère des droits légaux précis et vos droits peuvent varier d'une province à l'autre.

SOUTIEN TECHNIQUE À LA CLIENTÈLE

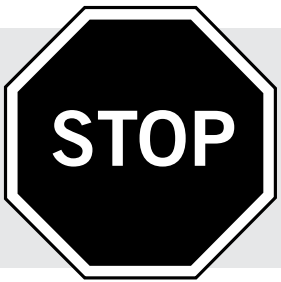

NE PAS RETOURNER L'APPAREIL AU DÉTAILLANT

En cas de difficulté lors de l'assemblage ou si des pièces manquent.

Pour obtenir un service rapide et amical, communiquer avec un de nos techniciens d'expérience par téléphone, par courriel ou par notre site Web.

Nous voulons savoir si vous avez un problème et nous voulons avoir l'occasion de le résoudre pour vous.

1-800-244-4192
comments@horizonfitness.com
www.horizonfitness.com

Horizon Fitness
1600 Landmark Drive,
Cottage Grove WI, 53527